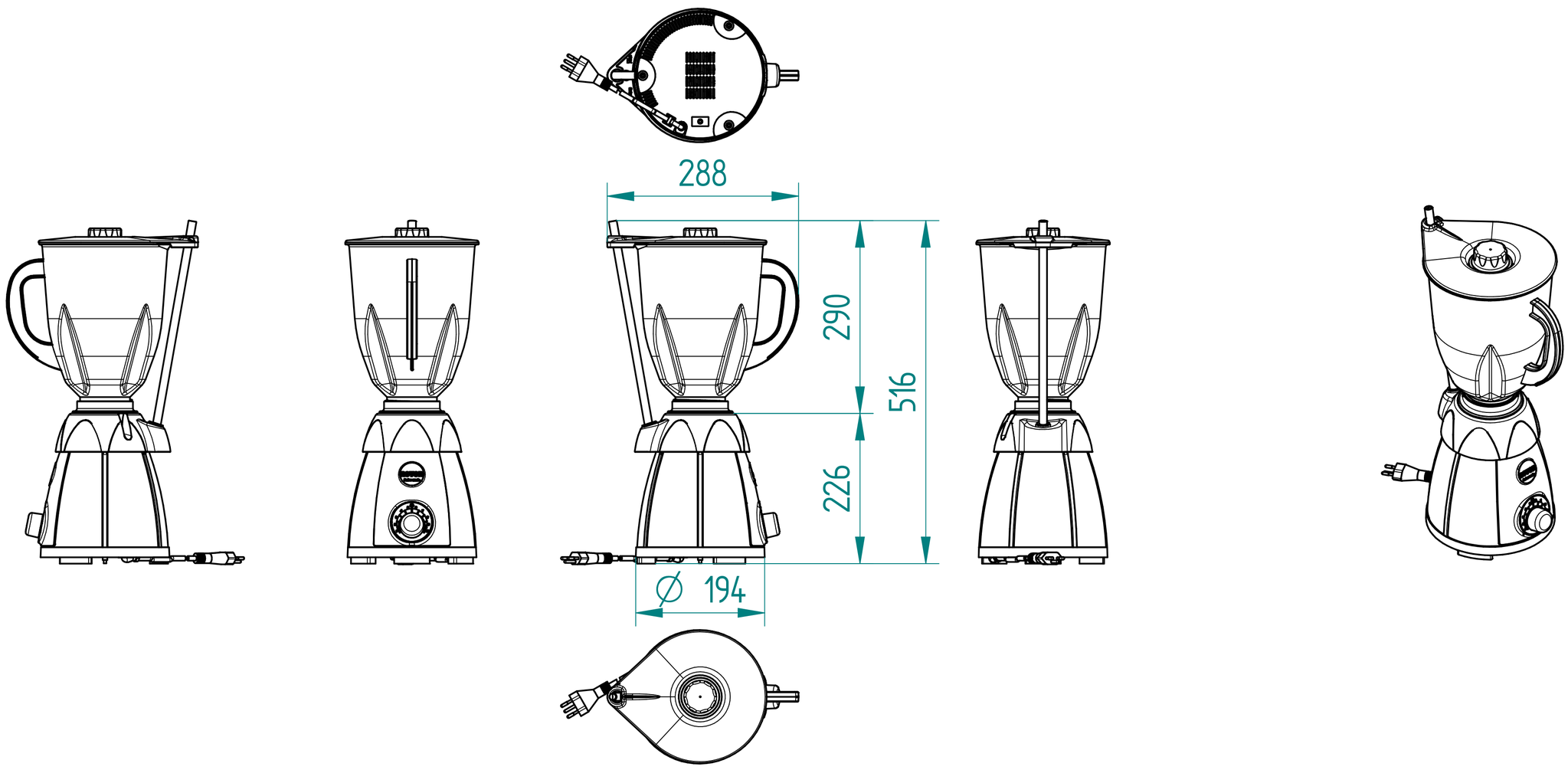
288
290
516
226
∅ 194

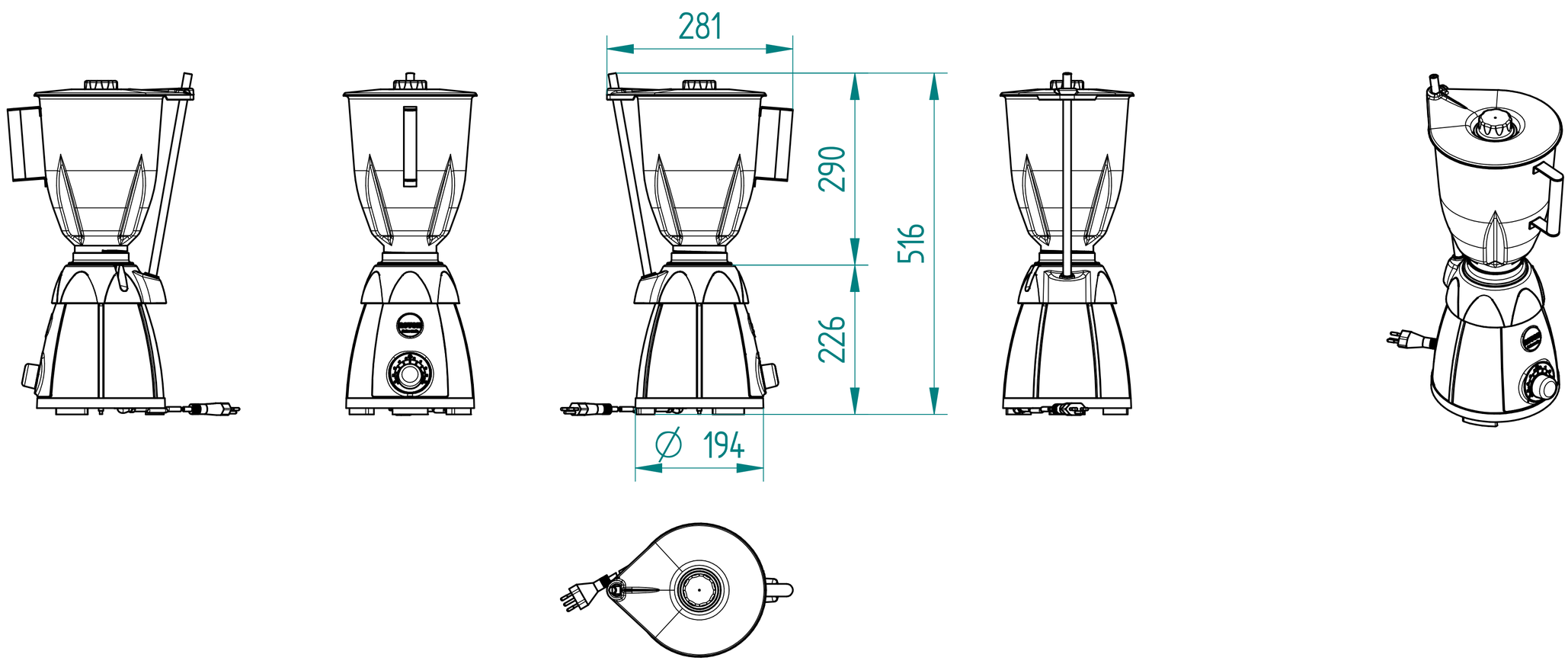
281
290
516
226
∅ 194

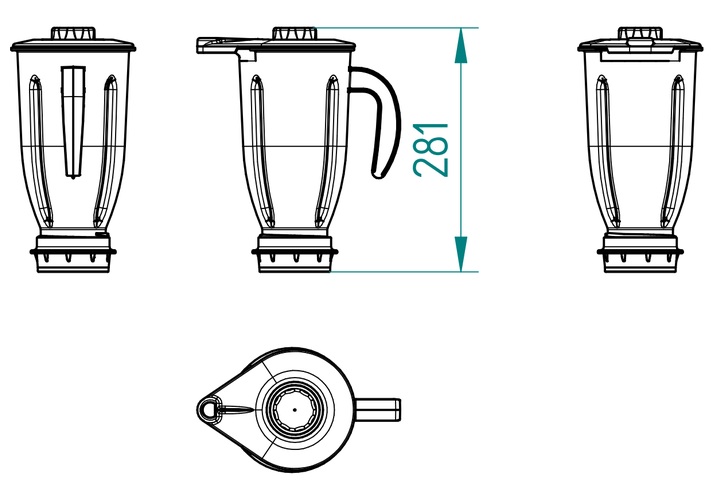
281

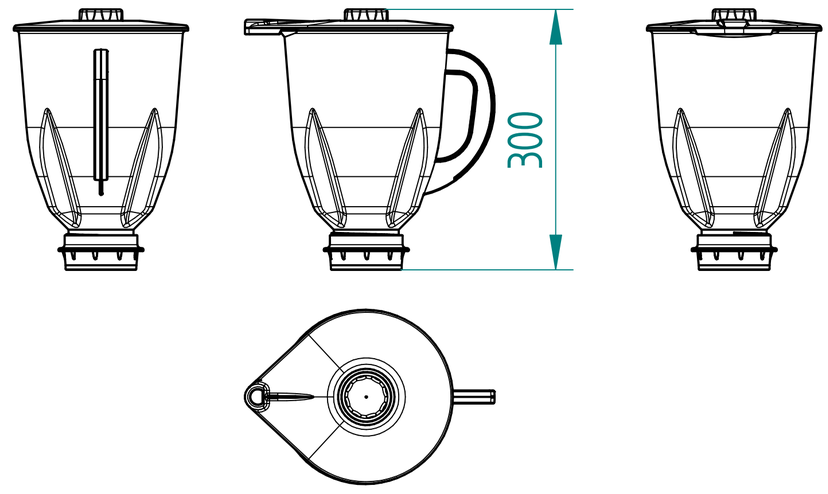
300

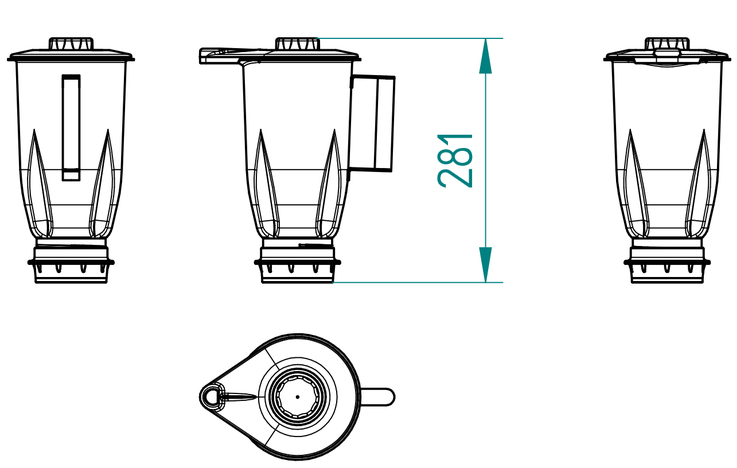
281

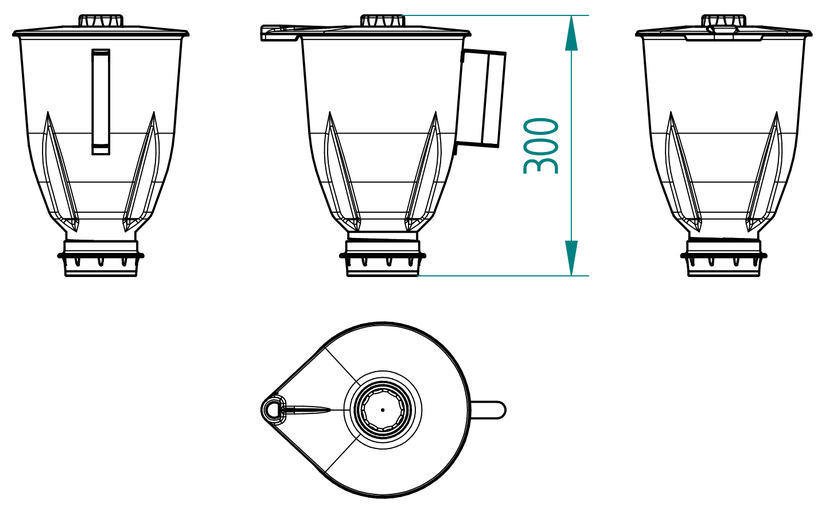
300