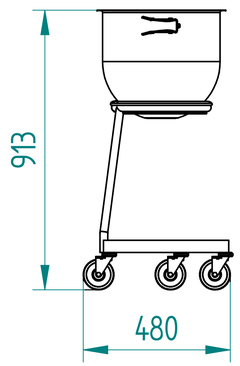
913
480

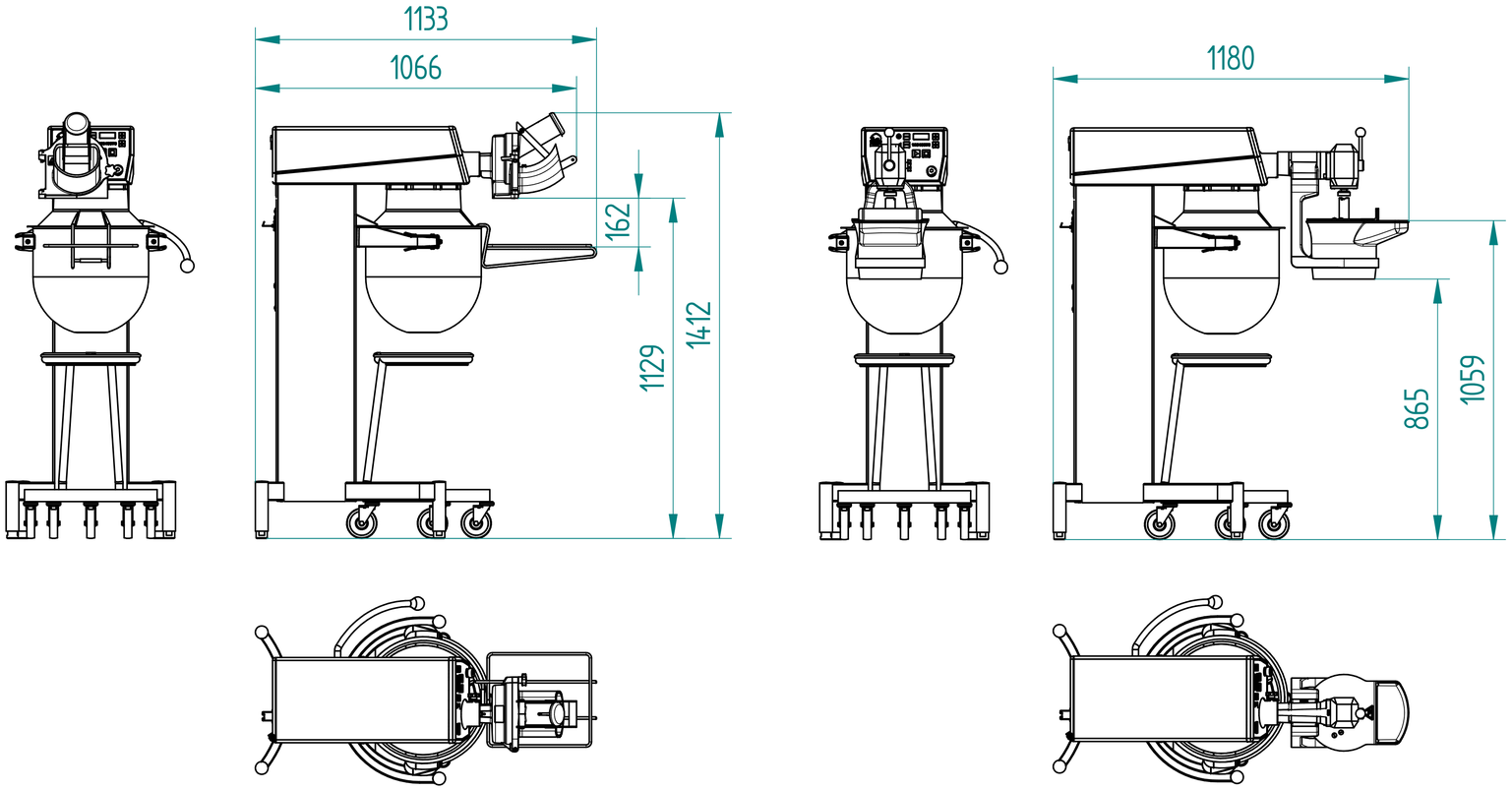
1133
1066
162
1129
1412
1180
865
1059

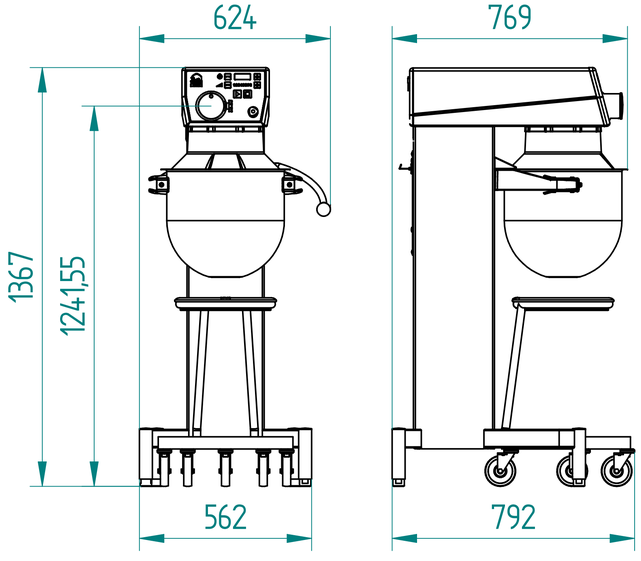
624
769
1367
1241,55
562
792

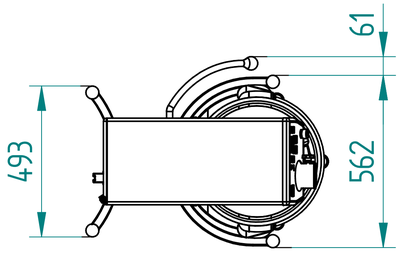
61
493
562

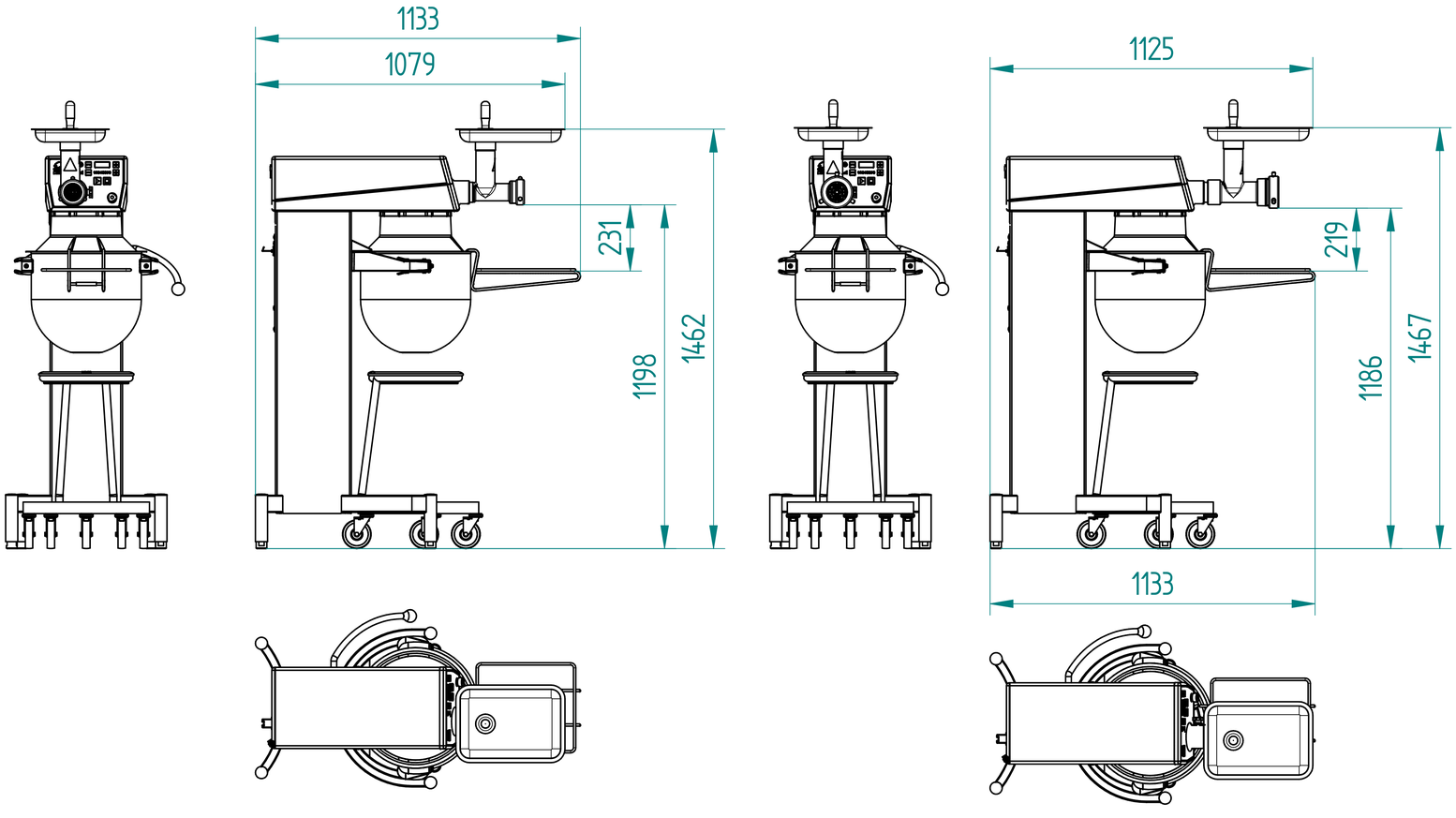
1133
1079
231
1198
1462
1125
219
1186
1467
1133